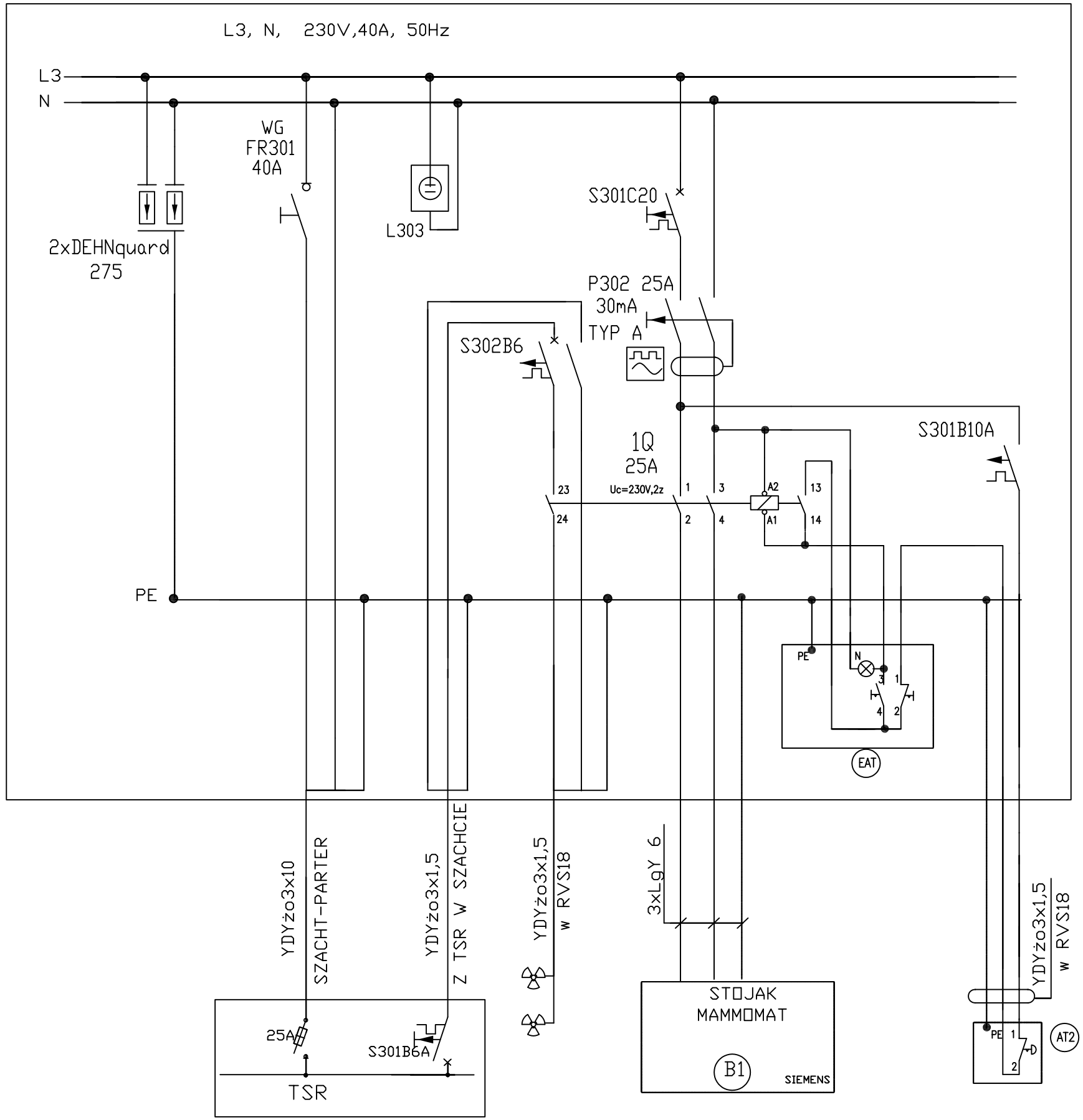

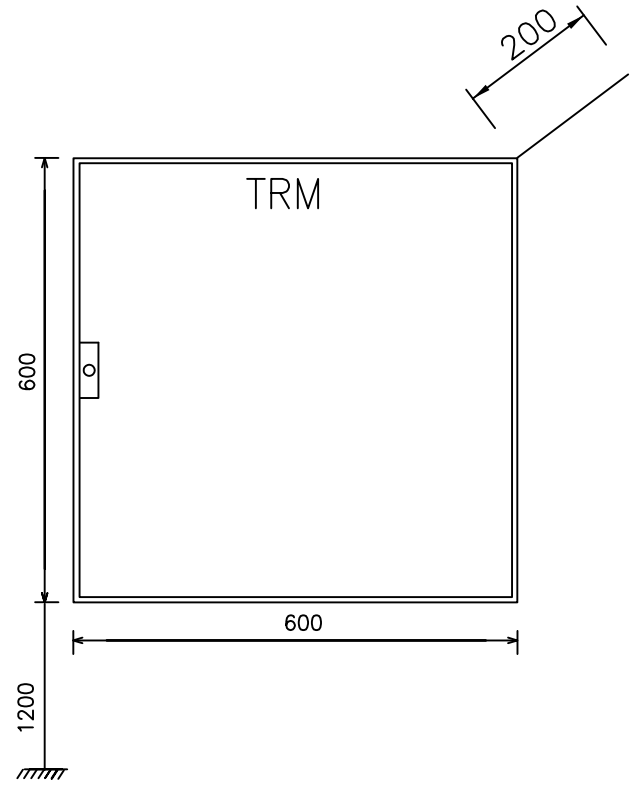

UWAGA:
APARATURĘ ROZDZIELCZĄ ZAMONTOWAĆ W OBUDOWIE TRM

Pi = 4,6kVA
Pch = 10,0kVA
Ib = 20zwł.A

układ TNS
dodatkowa ochrona:
samoczynne wyłączenie 0,4/0,23 kV
połączenia wyrównawcze

PRACOWNIA USŁUG PROJEKTOWYCH 51-169 WROCŁAW UL.REDYCKA 74 TEL./FAX.(071)3253012, komórka 604271801	TEMAT: MODERNIZACJA INSTALACJI ZASILANIA ELEKTRYCZNEGO PRACOWNI RTG W CELU MONTAŻU NOWYCH DWÓCH RTG I MAMMOGRAFU		
AUTORZY:	NR UPRAWNIEŃ:	PODPIS:	OBIEKT
PROJEKTANT mgr inż. Barbara Majchrzak	98/88 UW		ZOZ STRZELCE OPOLSKIE SZPITAL POWIATOWY W STRZELCACH OPOLSKICH
OPRACOWAŁ mgr inż. Barbara Majchrzak	98/88 UW		

TYTUŁ RYSUNKU:	STADIUM	SKALA:	DATA:	BRANŻA:	NR RYS.
SCHEMAT JEDNOBIEGUNOWY ROZDZIELNICY DLA MAMMOMATU - TABLICA TRM	PB		03.2008r	ELEKTRYCZNA	2/E